CARPIGIANI
CORPORATION OF AMERICA
technology for a sweeter world

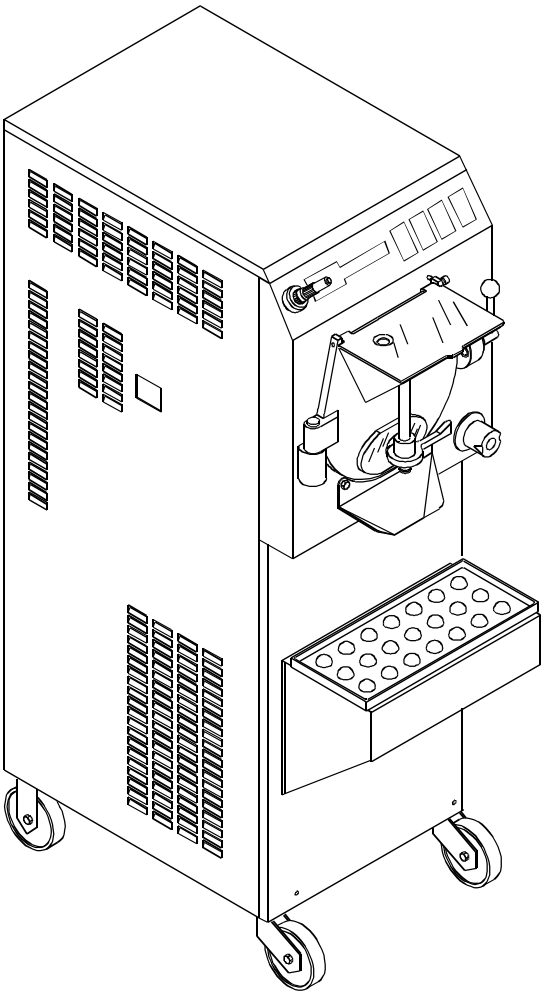

LB 502 - LB 502 G

LISTA DI RICAMBI
LIST OF SPARE PARTS
LISTE DES PIECES DE RECHANGE
ERSATZETEIL - LISTE
LISTA DE REPUESTOS

I

Come consultare il MANUALE PARTI DI RICAMBIO:

Il **Manuale Parti di Ricambio** è costituito da**Tavole** grafiche e da **Tabelle**.

Tavole grafiche:

- Le tavole riportano il disegno esploso dei gruppi principali della macchina.
- La suddivisione delle tavole è identificata nella TAV.0.
- Ogni particolare di ricambio è identificato da un **numero di posizione, i numeri di posizione posti in un riquadro identificano i particolari di ricambio consigliati.**

Tabelle:

- Le tabelle riportano i **Numeri di Posizione**, la **Descrizione** ed il **Codice** del particolare.
- Nel caso in cui lo stesso numero di posizione sia riportato più volte, ma associato a codici differenti, è necessario, all'atto dell'ordine, specificare la matricola della macchina in possesso del cliente, al fine di identificare il codice del particolare da fornire.

Per ordinare uno o più particolari di ricambio identificare sulla TAV.0 la tavola in cui è rappresentato il gruppo macchina in cui è presente il particolare, identificare quindi sulla tavola il particolare ed il relativo numero di posizione, quindi ricercare sulle tabelle il numero di posizione ed il corrispondente codice.

GB

How o consult the SPARE PARTS MANUAL:

The **Spare Parts Manual** is made up of **Drawing Plates** and **Tables.**

Drawing Plates:

- The plates contain the exploded views of the main units comprising the machine.
- The subdivision of the plates is liste on "TAV.0".
- Each spare parts item is identified by a position number, position numbers found in a box indicate the spare parts items recommended.

Tables:

- The tables list the **Position numbers**, **Descriptions** and the **Codes** for items.
- When the same position number appears more than once, but is also associated with different codes, specify the serial number of the customer's machine when ordering for the purpose of identifying the code for the item to be supplied.

To order one or more spare part items, identify the plate on "TAV.0" representing the machine unit on which the item is located. Locate the item on the plate and the corresponding position number as well. Then use the position number to locate the corresponding code on the table.

F

Comment consulter le LIVRET DES PIÈCES DÉTACHÉES:

Le livret des Pièces Détachées se compose de **Planches** et de **Tableaux.**

Planches:

- Les planches illustrent la vue éclatée des groupes principaux de la machine.
- La "TAV.0" illustre la subdivision des différentes planches.
- Chaque pièce détachée est identifiée par un numéro de repère; les numéros de repère en encadré identifient les pièces détachées consillées.

Tableaux:

- Les tableaux indiquent les Numéros de repère, la Désignation des pièces et les Codes des pièces en question.
- Si la même numéro de repère indiqué plusieurs fois mais qu'il est associé à des codes différents, lors de la commande il faut préciser le numéro de série de la machine; cela permettra d'identifier le code de la pièce à fournir.

Pour commander une ou plusieurs pièces détachées, repérer sur la "TAV.0" la planche représentant le groupe dont fait partie le pièce, ensuite identifier la pièce en question sur la planche ainsi que son numéro de repère, puis rechercher sur les tableaux le numéro de repère et le code y relatif.

D

Hinweise für die Konsultation des ERSATZTEILHANDBUCHES

Das Ersatzteilhandbuch besteht aus graphischen **Abbildungen** und **Tabellen.**

Graphische Abbildungen:

- Die Abbildungen umfassen die Detailzeichnung der Hauptaggregate der Maschine
- Die Aufgliederung der Abbildungen ist in "TAV. 0" angegeben.
- Jedes Ersatzteildetail ist mit einer **Positionsnummer** identifiziert; **die eingerahmten Positionsnummern identifizieren die empfohlenen Ersatzteildetails.**

Tabellen:

- In den Tabellen sind die **Positionsnummern**, die **Beschreibung** und der **Code** des Teils aufgelistet.
- Ist dieselbe Positionsnummer mehrmals in Zusammenhang mit anderen Code angegeben, muß bei der Bestellung die Maschinennummer angegeben werden, um den Code des zu liefernden Ersatzteils ausfindig machen zu können.

Um eines oder mehrere Ersatzteile zu bestellen, anhand der "TAV.0" die Abb. feststellen, in der das Maschinenaggregat dargestellt ist, für das das Teil bestimmt ist; anhand dieser Abb. dann das Ersatzteil und die entspr. Positionsnummer identifizieren und schließlich in den Tabellen die Positionsnummer und den entspr. Code suchen.

E

COMO CONSULTAR EL MANUAL DE PIEZAS DE REPUESTO

El Manual Piezas de Repuesto está formado por **Tablas** gráficas y por **Cuadros**

Tablas gráficas

- Las tablas indican el dibujo expuesto individualmente en todos sus particulares (tridimensional) de los grupos principales de la máquina.
- La subdivisión de las tablas está identificada en la "TAV. 0".
- Cada pieza de repuesto se identifica por un **número de posición, los números de posición colocados en un recuadro identifican las piezas de repuesto aconsejadas.**

Cuadros

- Los Cuadros indican **los Números de Posición, la Descripción y el Código** de la pieza.
- En el caso de que el mismo número de posición esté indicado más de una vez, pero asociado a códigos diferentes, es necesario, en el momento del pedido, especificar la matrícula de la máquina que posee el cliente, con el fin de identificar el código de la pieza que hay que suministrar.

Al hacer el pedido de una o más piezas de repuesto, identificar en la "TAV. 0" la tabla en la que está representado el grupo máquina en donde se halla la pieza, por consiguiente identificar en la tabla la pieza y el relativo número de posición, después buscar en los cuadros el número de posición y el correspondiente código.

CARPIGIANI
CORPORATION OF AMERICA
technology for a sweeter world

LB 502

Pos.	Cod.	Descrizione	Description	Description	Bezeichnung	Descripcìon
006	155161190	PERNO COPERCHIO BOCCA PORTELLO	DISPENSING LEVER PIN	PIVOT PORTILLON	STIFT FRONTVERSCHLUSS	PERNO PORTILLO
007	118130200	PORTELLO	DISPENSING HEAD	PORTILLON	FRONTVERSCHLUSS	PORTILLO
018	581800119	VALVOLA W 3/8"DANFOSS WVO10 003N6212	WATER VALVE	SOUPAPE A EAU	WASSERVENTIL	VALVULA AGUA
019	131165100	CONDENSATORE ARIA ECO D55978	AIR CONDENSER	CONDENSATEUR A AIR	LUFT KONDENSATOR	CONDENSADOR AIRE
021	142060770	AGITATORE SAT	BEATER	AGITATEUR	RUEHRWERK	AGITADOR
021A	142050420	AGITATORE 3E	BEATER	AGITATEUR	RUEHRWERK	AGITADOR
027	102159340	CASSETTINO SGOCCIOLIO L=450	DRIP DRAWER	CUVETTE EGOUTTOIR	ABTROPFTASSE	CAJETIN RECOGE
028	177120060	PREMISTOPPA AGITATORE HYTREL	BEATER SHAFT SEAL	PRESSE ETOUPE AGITATEUR	WELLENDICHTUNG	PRENSAESTOPA AGITADOR
029	102164510	COPERCHIO FORO CASSETTINO BIANCO	COVER	COUVERCLE	DECKEL	TAPA
049	171100410	BOTTONE ARRESTO MENSOLA	CUP HOLDER STUD	GOUJON BLOCAGE CONSOLE	KNOPF KONSOLE	BOTON PARA PARADA REPISA
054	158210560	GUARNIZIONE ANT.	FRONT GASKET	GARNITURE ANT.	ZYLINDER DICHTUNG-VORNE	GUARNICION FRONTAL
072	193010060	ESTRATTORE OR	O-RING EXTRACTOR	EXTRACTEUR DE JOINTS	O-RING AUSHEBER	EXTRACTOR
076	158210140	GUARNIZ.MOVIMENTO POSTERIORE	REAR DRIVE GASKET	GARNITURE MOUV. ARRIERE	DICHTUNG HINTERE LAGERUNG	GUARNICION MOV. TRASERO
077	164110130	SUPPORTO MOVIMENTO POSTERIORE	REAR DRIVE SUPPORT	SUPPORT MOUVEMENT POSTERIEUR	LAGERBOCK	SOPORTE MOV. TRASERO
077A	164110030	SUPPORTO MOVIMENTO POSTERIORE	REAR DRIVE SUPPORT	SUPPORT MOUVEMENT POSTERIEUR	LAGERBOCK	SOPORTE MOV. TRASERO
079A	158115060	ANELLO PER ANGUS SUL MOZZO	RING	JOINT	RING	ANILLO
079	158115180	ANELLO	RING	JOINT	RING	ANILLO
080	158185310	COPERCHIO MOVIMENTO POSTERIORE	REAR DRIVE ASSEMBLY COVER	COUVERCLE DU MOV. ARRIERE	DECKEL HINTERERANTRIEB	TAPA MOVIMIENTO TRASERO
081	157155050	MOZZO	HUB	MOYEU	NABE	CUBO
081A	157160010	MOZZO	HUB	MOYEU	NABE	CUBO
081C	587110101	MOZZO DAYTON 2A564 D.INT. 1/2''	HUB	MOYEU	NABE	CUBO

LB 502

Pos.	Cod.	Descrizione	Description	Description	Bezeichnung	Descripcìon
085	155230090	PASTIGLIA ALBERO AGITATORE	ANTIFRICTION PAD	PASTILLE	FUEHRUNGSGLEITER	PASTILLA
085A	155230120	PASTIGLIA ALBERO AGITATORE	ANTIFRICTION PAD	PASTILLE	FUEHRUNGSGLEITER	PASTILLA
086	153105010	PUL. ASSIALE 45 J 390 95 (LB 502-G) 400/50/3	AXIAL PULLEY	POULIE AXIAL	RIEMENSCHEIBE	POLEA AXIAL
086	153105120	PULEGGIA ASSIALE 45 J 500 95	AXIAL PULLEY	POULIE AXIAL	RIEMENSCHEIBE	POLEA AXIAL
087	153151910	PUL.MOT. 38 18L 65 105 (LB 502-G) 400/50/3	MOTOR PULLEY	POULIE MOTEUR	RIEMENSCHEIBE	POLEA MOTOR
087	153170680	PUL.MOT.34,925 16L 63 100 (LB 502-G) 220/60/3	MOTOR PULLEY	POULIE MOTEUR	RIEMENSCHEIBE	POLEA MOTOR
087	153170900	PUL.MOT.28,575 30J 50 90 (LB 502) 220/60/1-3	MOTOR PULLEY	POULIE MOTEUR	RIEMENSCHEIBE	POLEA MOTOR
087	153171180	PUL.MOT.28,575 30J 60 90 (LB 502) 400/50/3	MOTOR PULLEY	POULIE MOTEUR	RIEMENSCHEIBE	POLEA MOTOR
090	158255820	APPOGGIO VASCHETTE PER MENSOLA	SHELF RUBBER MAT	TAPIS DE CONSOLE	AUFLAGEMATTE	ALFOMBRILLA REPISA
102	158100060	ANELLO FILETTATO	RING NUT	COLLIER DE SERRAGE	SICHERUNGSRING	ABRAZADERA
138	581500117	SPIA LIQUIDO SGN 10S M/F 014-0274	SIGHT GLASS	VOYANT LIQUIDE	SCHAUGLAS	VENTANA LIQUIDO
138	581500118	SPIA LIQUIDO SGN 10S M/F ‘’cUL’’ 014-1099	SIGHT GLASS	VOYANT LIQUIDE	SCHAUGLAS	VENTANA LIQUIDO
139	173122400	ROS.PIANA 24x40x3,6 NYLON	WASHER	RONDELLE	SCHEIBE	ARANDELA
139A	173115280	ROS.PIANA 24x37x1	WASHER	RONDELLE	SCHEIBE	ARANDELA
140A	581200821	CORPO VALV.SOLENOIDE DANFOSS EVR 6	SOLENOID VALVE BODY	CORPS ELECTROVANNE	KOERPER MAGNETVENTIL	CUERPO ELECTROVALVULA
141	581201042	BOBINA SOLENOIDE DANFOSS 24V-50/60Hz	COIL	BOBINE	SPULE	BOBINA
146	581400107	FILTRO DN 163S 023U4156	FILTER DRYER	FILTRE	FILTER	FILTRO
146	581400115	FILTRO DANFOSS DML 163S – 023Z4842	FILTER DRYER	FILTRE	FILTER	FILTRO
147J	584200123	CONDENSATORE W HPCR 1167 TR	WATER CONDENSER	CONDENSATEUR EAU	WASSERCONDENSATOR	CONDENSADOR AGUA

LB 502

Pos.	Cod.	Descrizione	Description	Description	Bezeichnung	Descripcìon
149	158155200	DISTANZIALE	SPACER	ENTRETOISE	DISTANZSTUECK	DISTANCIADOR
152	572300146	MICROINTERRUTTORE S845-R-20	MICROSWITCH	MICRO-INTERRUPTEUR	MIKROSCHALTER	MICROINTERRUPTOR
161	157135090	BOCCOLA PASSATUBO 097207001	BUSHING	COQUILLE	BUCHSE	CASQUILLO
167	551713042	M.LEES. C182T17DB33A 208-230-460/60/3	BEATER MOTOR	MOTEUR AGITATEUR	RUEHRWERKSMOTOR	MOTOR ELECTRICO
167	551713072	M.LEES. C184C17DB1F 208--230/60/1	BEATER MOTOR	MOTEUR AGITATEUR	RUEHRWERKSMOTOR	MOTOR ELECTRICO
167	551717541	M.BALDOR 215T-1509T 230/60/3	BEATER MOTOR	MOTEUR AGITATEUR	RUEHRWERKSMOTOR	MOTOR ELECTRICO
167	551717541	M.LEES. 215T 48FB 220/60/3	BEATER MOTOR	MOTEUR AGITATEUR	RUEHRWERKSMOTOR	MOTOR ELECTRICO
167	552119311	M. CARP. DP132L 4/8 B3 400/50/3	BEATER MOTOR	MOTEUR AGITATEUR	RUEHRWERKSMOTOR	MOTOR ELECTRICO
168	561132840	C.COPEL. ZF13K4E-PFV-250 208-230/60/1	COMPRESSOR	COMPRESSEUR	KOMPRESSOR	COMPRESOR
168	561132930	C.COPEL. ZF13K4E-TF5 200-230/60/3	COMPRESSOR	COMPRESSEUR	KOMPRESSOR	COMPRESOR
168	561202733	C.BRISTOL L63A 183DBDA 208-230/60/3	COMPRESSOR	COMPRESSEUR	KOMPRESSOR	COMPRESOR
168	561202743	C.BRISTOL L63A 183BBCA 208-230/60/1	COMPRESSOR	COMPRESSEUR	KOMPRESSOR	COMPRESOR
168	561222911	C.FRASCOLD F7-28 POE 230-400/50/3	COMPRESSOR	COMPRESSEUR	KOMPRESSOR	COMPRESOR
170	551710372	M.G.EL. 5KCP29LG5858S 208-230/60/1	FAN MOTOR	MOTEUR VENTILATEUR	VENTILATOR MOTOR	MOTOR VENTILADOR
170A	552290152	M.NMB 5915PC-23T-B30 230/50-60/1	FAN MOTOR	MOTEUR VENTILATEUR	VENTILATOR MOTOR	MOTOR VENTILADOR
171	574100338	TRASF. 1$ 150VA 208-230/24V DONGAN	TRANSFORMER	TRANSFORMATEUR	TRANSFORMATOR	TRANSFORMADOR
171A	574100301	TRASF.AMP. 5RL/601	TRANSFORMER	TRANSFORMATEUR	TRANSFORMATOR	TRANSFORMADOR
171A	574100302	TRASF.AMP. RAPP 1/1000	TRANSFORMER	TRANSFORMATEUR	TRANSFORMATOR	TRANSFORMADOR
171B	574100304	TRASF.1$ 30VA 24V/10,5-0-10,5/0-12	TRANSFORMER	TRANSFORMATEUR	TRANSFORMATOR	TRANSFORMADOR

LB 502

Pos.	Cod.	Descrizione	Description	Description	Bezeichnung	Descripcìon
173	571100235	CONTATTORE A26-40-00 ''UL'' 24V 60Hz	CONTACTOR	CONTACTEUR	KONTAKTOR SCHUTZ	CONTACTOR
173A	571100234	CONTATTORE A16-40-00 24V 50/60Hz	CONTACTOR	CONTACTEUR	KONTAKTOR SCHUTZ	CONTACTOR
176	133119010	VENTOLA COMPLETA D.500	FAN BLADE MOTOR	HELICE MOTEUR VENTILATEUR	VENTILATORFLUEGEL	VENTILADOR
177	583100134	PRESSOSTATO CC80 22/29	PRESSURE SWITCH	PRESSOSTAT	DRUCKWAECHTER	PRESOSTATO
177	583100148	PRESSOSTATO DANFOSS CC20W 29/20 060F1130	PRESSURE SWITCH	PRESSOSTAT	DRUCKWAECHTER	PRESOSTATO
178	581101054	VALV.TERMOSTATICA TES2 MOP 30 068Z3438	THERMOSTATIC VALVE	DETENDEUR THERMOSTATIQUE	THERMVENTIL	VALVULA TERMOSTATICA
186	192113130	DECALC.FRONTALE LB 502	FRONT PANEL DECAL	DECALCOMANIE	ABZIEHBILD	CALCOMANIA
215	173135120	TAPPO CHIUSURA FORO MOZZO	HUB PLUG	BOUCHON	VERSCHLUSSTOPFEN	TAPON
225	173135060	TAPPO TENUTA	PLUG SEAL	BOUCHON	ABDICHTUNGVERSHLUSS	TAPON
230	158130170	ANELLO TENUTA SPEC. MOV.POSTERIORE	DRIVE SEAL ASSEMBLY	BAGUE DE MOYEU	SPEZ.DICHTUNGSRING	ANILLO RETEN
240	591000213	RUOTA GIREVOLE D.100 NYLON BIANCO	PIVOTING WHEEL	ROUE	SCHWENKBARES RAD	RUEDA
241	591000113	RUOTA FISSA D.100 NYLON BIANCO	FIXED WHEEL	ROUE	FIXES RAD	RUEDA
255A	171100470	VITE CHIUSURA FORI FRONTALI	SCREW	VIS	SCHRAUBE	TORNILLO
289	155160160	LEVA COMANDO ECCENTRICO	ECCENTRIC LID LEVER	LEVIER FERMETURE EXCENTRIQUE	EXZENTERHEBEL	PALETA EXCENTRICA
290	158261400	COPERCHIO BOCCA PORTELLO	COVER	COUVERCLE	DECKEL	TAPA
291	158200010	GUARNIZIONE PORTELLO	SEAL	GARNITURE	DICHTUNG	GUARNICION
291	158200090	GUARNIZIONE PORTELLO	SEAL	GARNITURE	DICHTUNG	GUARNICION
304	158200710	GUARNIZ.PORTELLINO SCARICO GELATO	ICE CREAM DOOR SEAL	JOINT PORTILLON SORTIE GLACE	DICHTUNG	JUNTA PORTILLO SALIDA HELADO
329	542000122	ANELLO ANGUS DPSM 55x70x8	O-RING	BAGUE DE RETENUE	SPEZ. DICHTUNGSRING	ANILLO RETEN

CARPIGIANI
CORPORATION OF AMERICA
technology for a sweeter world

LB 502

Pos.	Cod.	Descrizione	Description	Description	Bezeichnung	Descripcìon
338	173105150	POMELLO SFERICO BIANCO LATTE M8	KNOB	POMMEAU	HANDGRIFF	POMO
338	510300289	IMPUGNATURA ELESA I.622/40-40-MB RAL9010	KNOB	POMMEAU	HANDGRIFF	POMO
346	589100204	RUBINETTO 3/8'' ART.174 SATINATO	WATER TAP	ROBINET POUR EAU	WASSERHAHN	GRIFO
350	158261140	COPERCHIO CHIUSURA	COVER	COUVERCLE	DECKEL	TAPA
351	157220690	TERMINALE TUBO EROGAZIONE W	WATER DISPENSER	DISTRIBUTEUR D'EAU	ENDSTUECK WASSERZUFUHR	DESPENSADOR DE AGUA
362	164100230	SUPPORTO PORTELLO	SUPPORT	SUPPORT	HALTERUNG	SOPORTE
363	164100240	SUPPORTO ECCENTRICO	ECCENTRIC HOLDER	SUPPORT EXCENTRIQUE	NOCKENHALTER	SOPORTE EXCENTRICO
424A	589110031	TUBO DOCCIA MONOF. MF 3/8" L=2m	PIPE	TUBE	SCHLAUCH	TUBO
431	141125320	PLACCA AUTOREGOLANTE	BLADE	PATIN	ABSTREIFER	PLACA
433	178100250	MOLLA C I 1,4 8,5 41 7,21	SPRING	RESSORT	FEDER	RESORTE
475	599900168	VALIGETTA CORREDO	ACCESSORIES	ACCESSOIRES	ZUBEHOERTEILE	ACCESORIOS
501	118125050	PORTELLINO SCARICO GELATO	ICE CREAM OUTLET DOOR	PORTILLON SORTIE GLACE	EISAUSLASSDECKEL	BOCA DE SALIDA HELADO
502	161150050	ECCENTRICO PORTELLO SCARICO	CAM LOCK	EXCENTRIQUE	EXZENTER	EXCENTRICA
537	581110614	ORIFICIO N°4 068-2084	ORIFICE	ORIFICE	EINSPRITZDUESE	ORIFICIO
575	573800580	PULSANTIERA MOD.LABO DGT + FERRITE	PUSH-BUTTON PANEL	CLAVIER	TASTATUR	CAJA DE PULSADORES
601	573800118	SCHEDA ELETTR.SFT DGT 4 RELE' + BEEP	RELAIS CARD	CARTE RELAIS	RELAIS KARTE	PLACA RELAIS
605A	573700184	CENTRAL.LABO+SFT DGT TIME KEEPER	ELECTRONIC BOARD	CENTRALE ELECTRONIQUE	ELEKTRONISCHE STEUERKASTE	CENTRALITA ELECTRONICA
708	576200225	FUSIBILE 2A 25OV IR10,000A UL -CSA	FUSE	FUSIBLE	SICHERUNG	FUSIBLE
708B	576200226	FUSIBILE 3,5A 250V IR10,000A UL-CSA	FUSE	FUSIBLE	SICHERUNG	FUSIBLE
772A	599100115	SCOVOLINO D. 15x350	FINE BRUSH	ECOUVILLON	REINIGUNGSBUERSTE	CEPILLO

LB 502

Pos.	Cod.	Descrizione	Description	Description	Bezeichnung	Descripcìon
790	531300148	CINGHIA POLY V 1752 J69 30N (LB 502)	BELT	COURROIE	RIEMEN	CORREA
790	531300156	CINGHIA POLY V 1613 L63,5 16N (LB 502-G) 400/50/3	BELT	COURROIE	RIEMEN	CORREA
790	531300161	CINGHIA POLY V 1841 L72,5 16N (LB 502-G) 220/60/3	BELT	COURROIE	RIEMEN	CORREA
830	743000111	TUBETTO GELILUBE 3540180	FOOD GRADE LUBRICANT	TUBE DE VASELINE	GELILUBE TUBE	TUBO GELILUBE
840	178600160	SPATOLA PULIZIA	SPATULA	SPATULE	SPATEL	PALETA
903	521111337	CUSCINETTO RIV 6209-2RS1	BEARING	ROULEMENT	KUGELLAGER	RODAMIENTO
903A	521111040	CUSCINETTO RIV 6208	BEARING	ROULEMENT	KUGELLAGER	RODAMIENTO
903C	521111300	CUSCINETTO RIV 3209-2RS1	BEARING	ROULEMENT	KUGELLAGER	RODAMIENTO
903D	521312045	CUSCINETTO RIV 3209	BEARING	ROULEMENT	KUGELLAGER	RODAMIENTO
928	141110170	SERIE ALETTE PLASTICA	SCRAPER BLADES	AILETTES AGITATEUR	RUEHRWERKSCHABER	ALETAS AGITADOR
960	161130110	ECCENTRICO CHIUSURA PORTELLO	CAM LOCK	EXCENTRIQUE	EXZENTER	EXCENTRICA
990	573810130	FLASH EPROM VER.LABOSD12.BIN	EPROM	EPROM	EPROM	EPROM
996A	157080220	MOVIM.POSTERIORE CONDOTTO COMPLETO	COMPLETE DRIVEN ASSEMBLY	MOUVEMENT CONDUIT COMPLET	GETRIEBENE NABE KPL.	MOV. TRASERO CONDUCIDO
996	157080290	MOVIM.POSTERIORE CONDOTTO COMPLETO	COMPLETE DRIVEN ASSEMBLY	MOUVEMENT CONDUIT COMPLET	GETRIEBENE NABE KPL.	MOV. TRASERO CONDUCIDO
999	157090220	MOZZO CONDOTTO COMPLETO	COMPLETE DRIVEN HUB	MOYEU CONDUIT COMPLET	NABE KPL.	CUBO CONDUCIDO
1101	541000101	OR 1,78 2,9 NB 70 2012	O-RING	JOINT OR	OR-DICHTUNG	JUNTA OR
1126	541000126	OR 2,62 13,95 NB 70 3056	O-RING	JOINT OR	OR-DICHTUNG	JUNTA OR

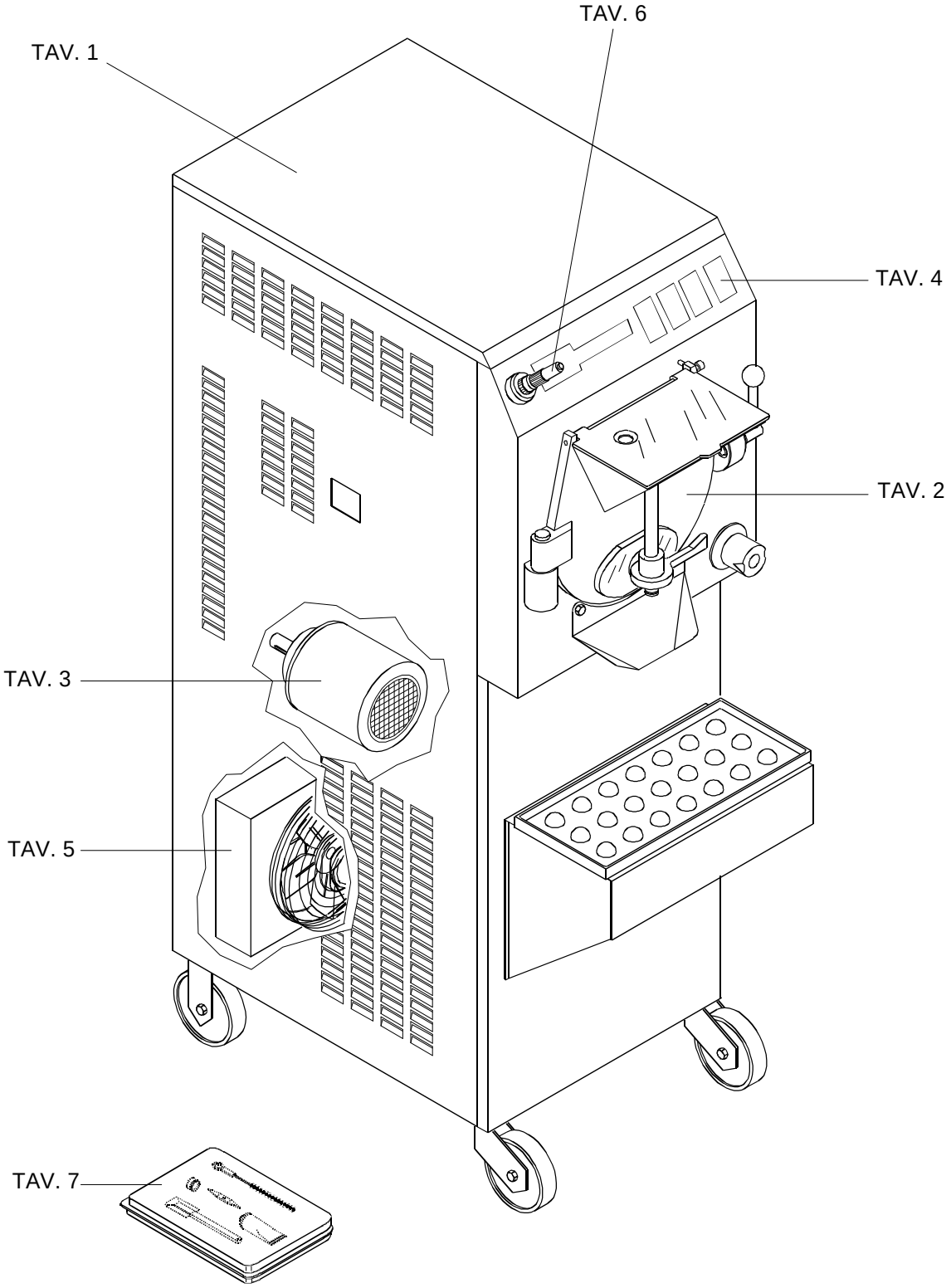
TAV. 6
TAV. 1
TAV. 4
TAV. 2
TAV. 3
TAV. 5
TAV. 7

CARPIGIANI technology for a sweeter world	**LB 502**	Cod. Documento:	Tav. 01
		Codice macchina: 9024	Rev. 00

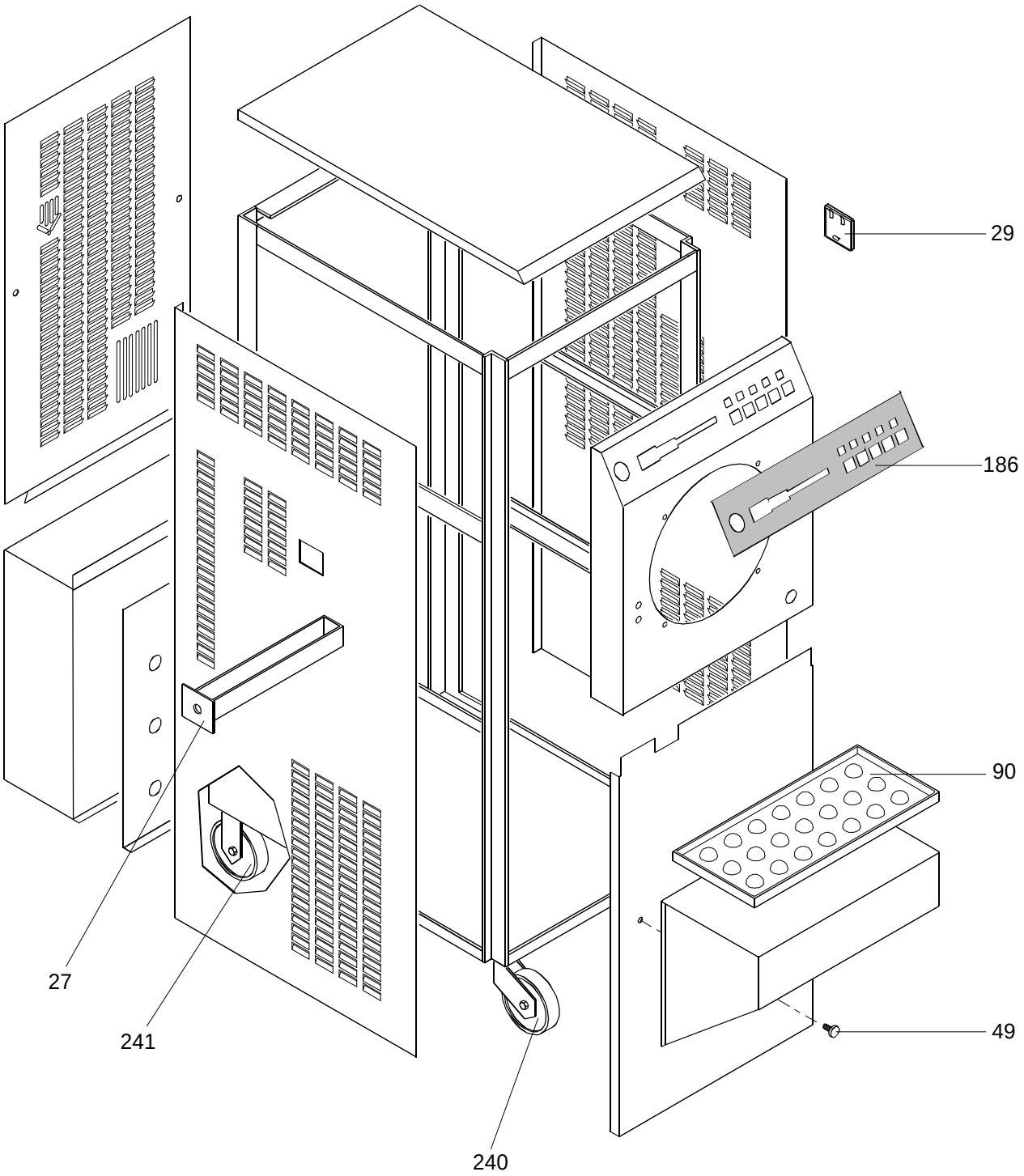

CARPIGIANI technology for a sweeter world	LB 502	Cod. Documento:	Tav. 02
		Codice macchina: 9024	Rev. 00

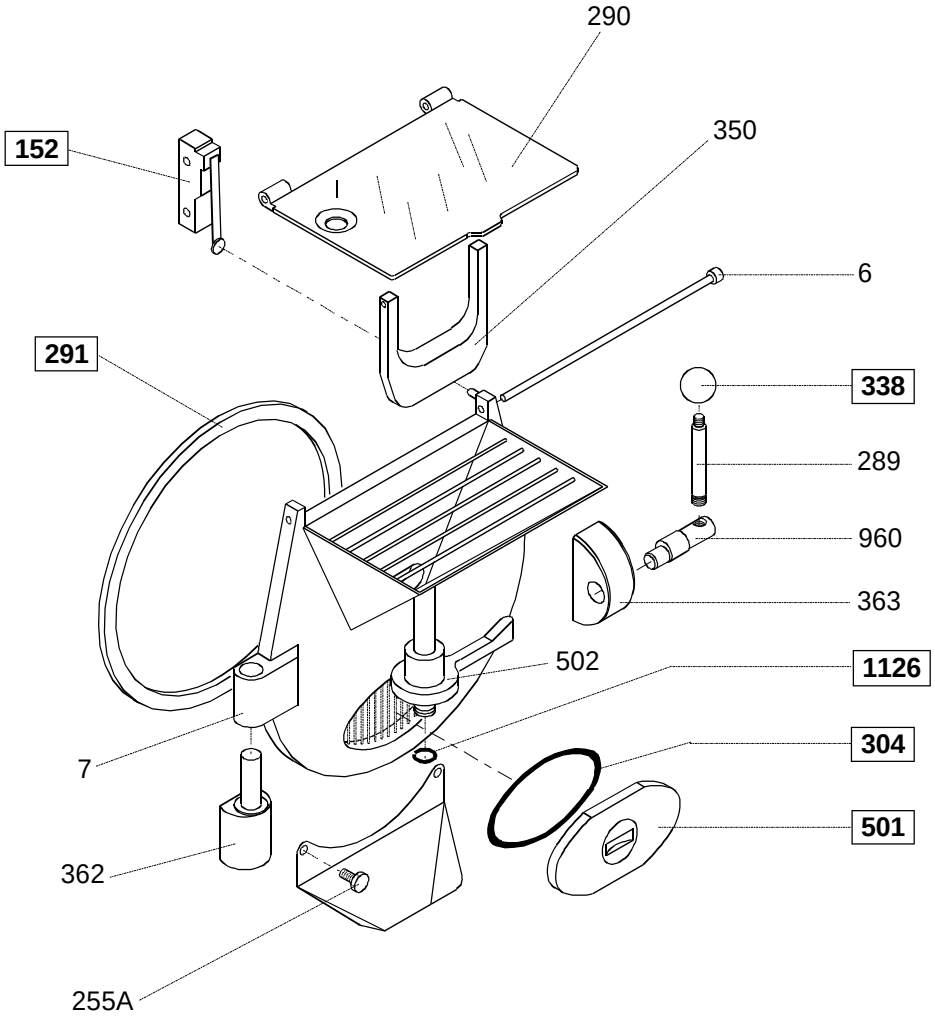

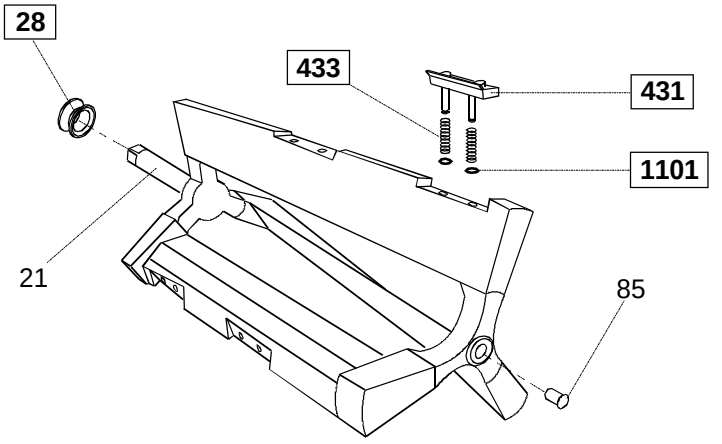

TWO SPEED VERSION

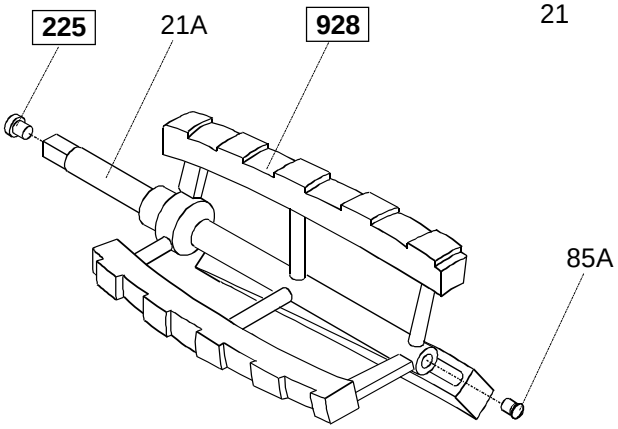

ONE SPEED VERSION

CARPIGIANI technology for a sweeter world	LB 502	Cod. Documento:	Tav. 03
		Codice macchina: 9024	Rev. 00

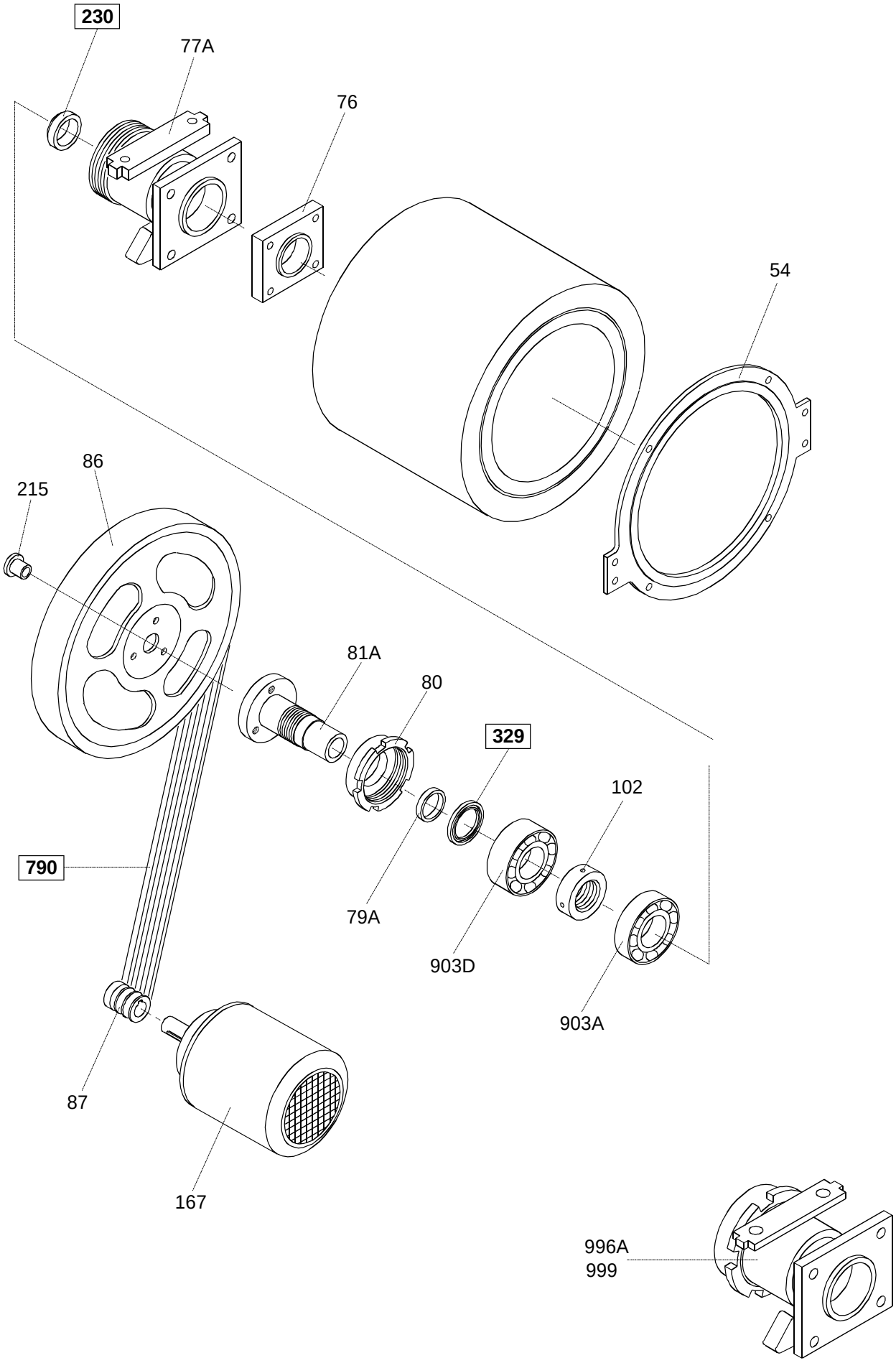

CARPIGIANI technology for a sweeter world	LB 502	Cod. Documento:	Tav. 03
		Codice macchina: 9024	Rev. 01

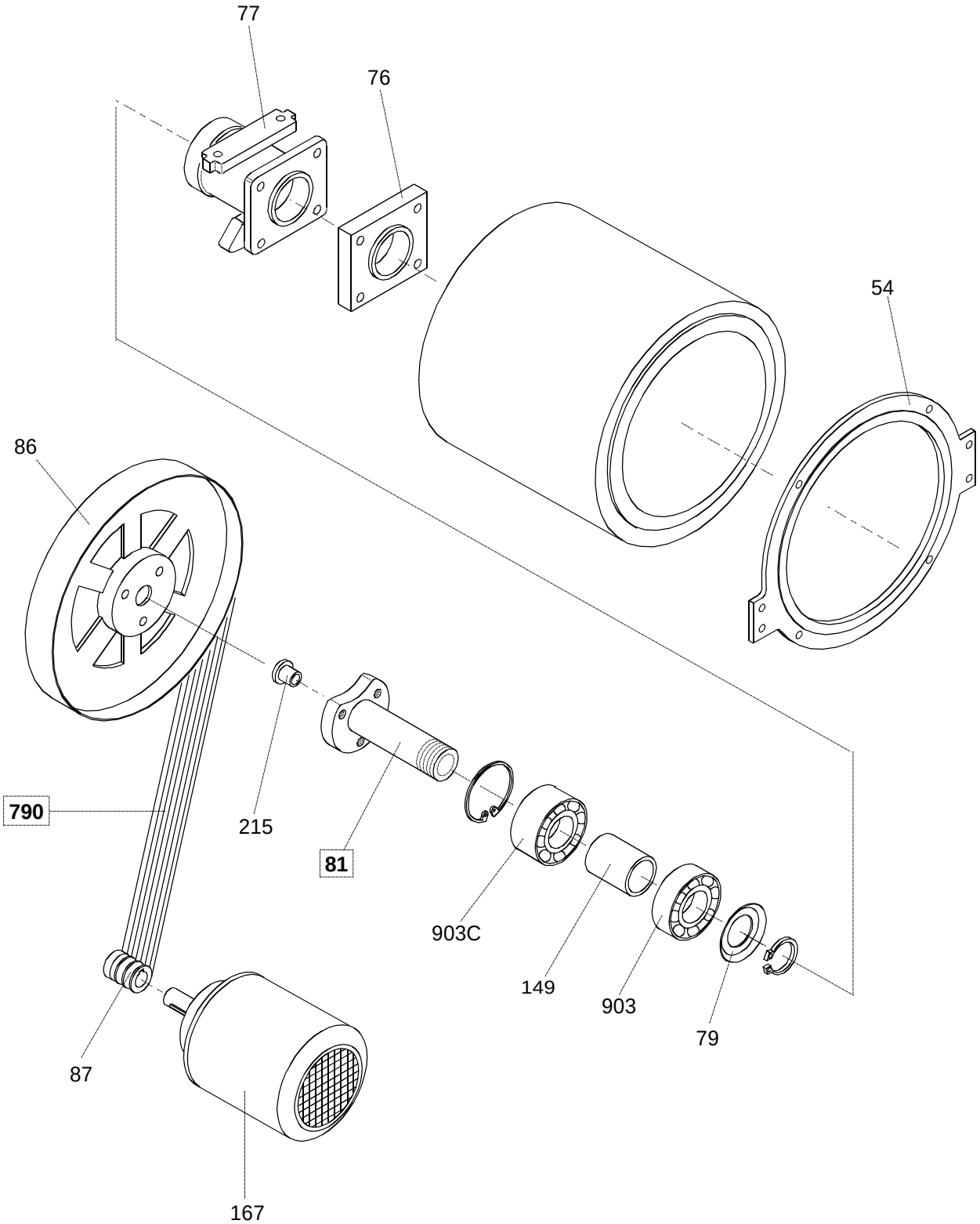

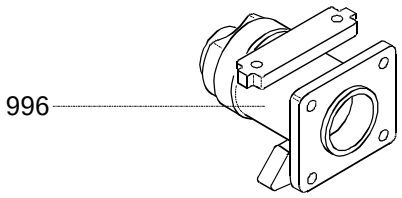

ONE SPEED VERSION
208-230/60/3

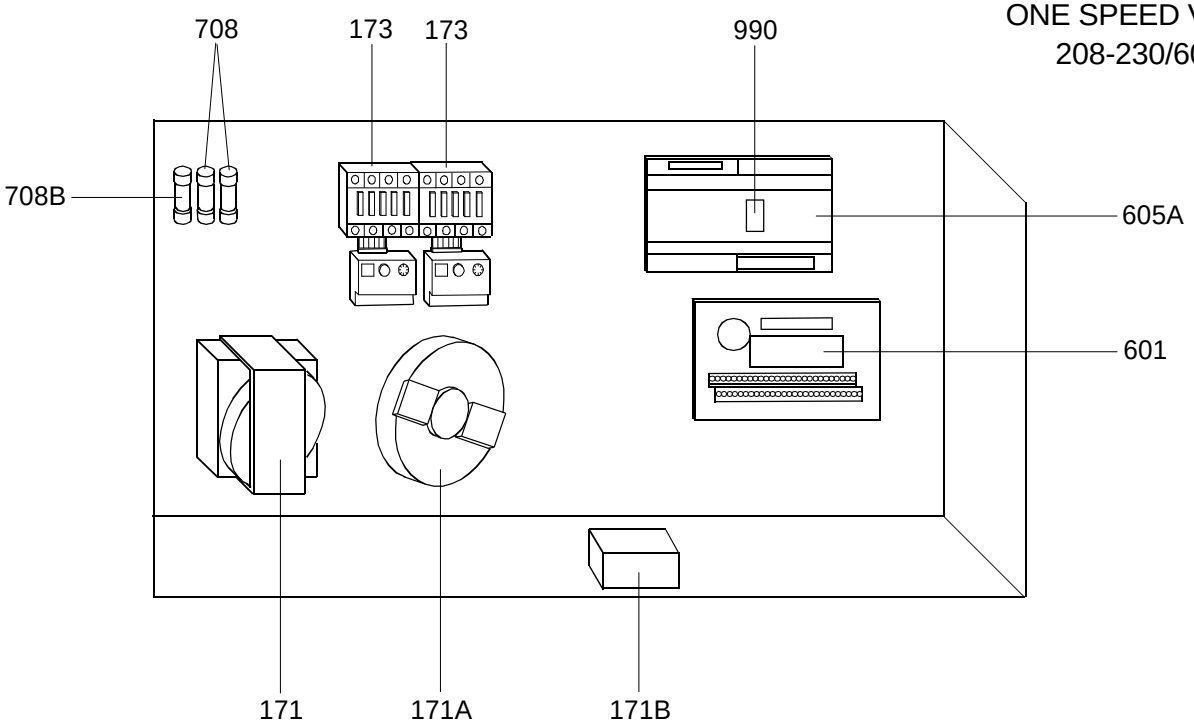

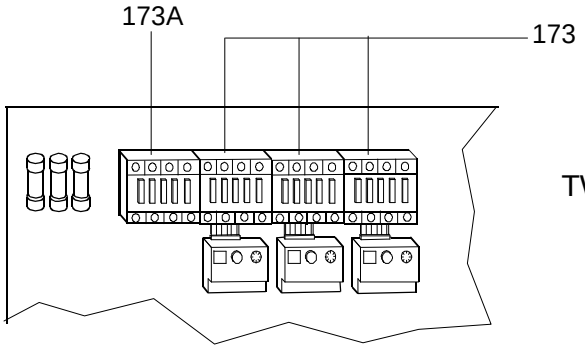

TWO SPEED VERSION
208-230/60/3

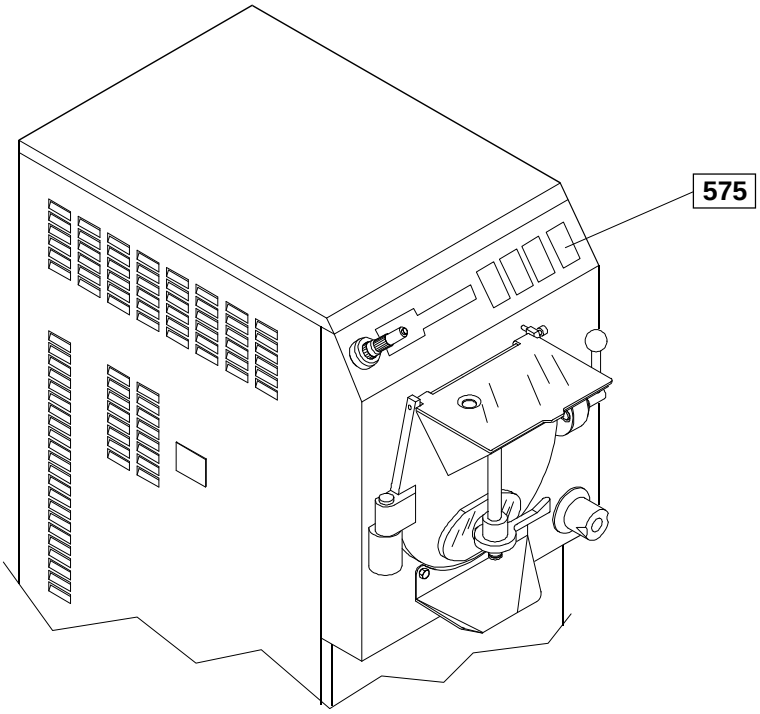

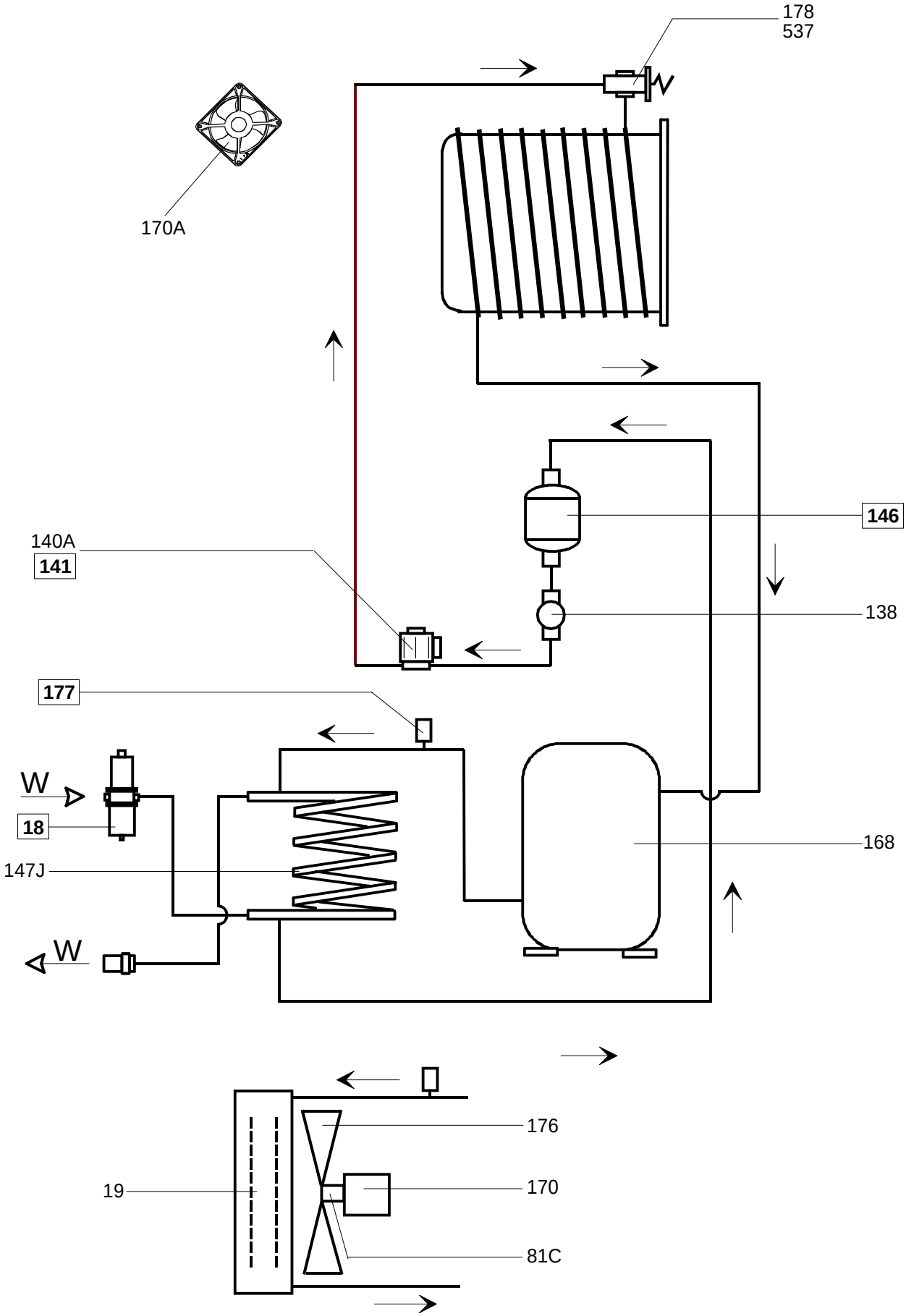
178
537
170A
146
140A
141
138
177
W
18
168
147J
W
176
19
170
81C

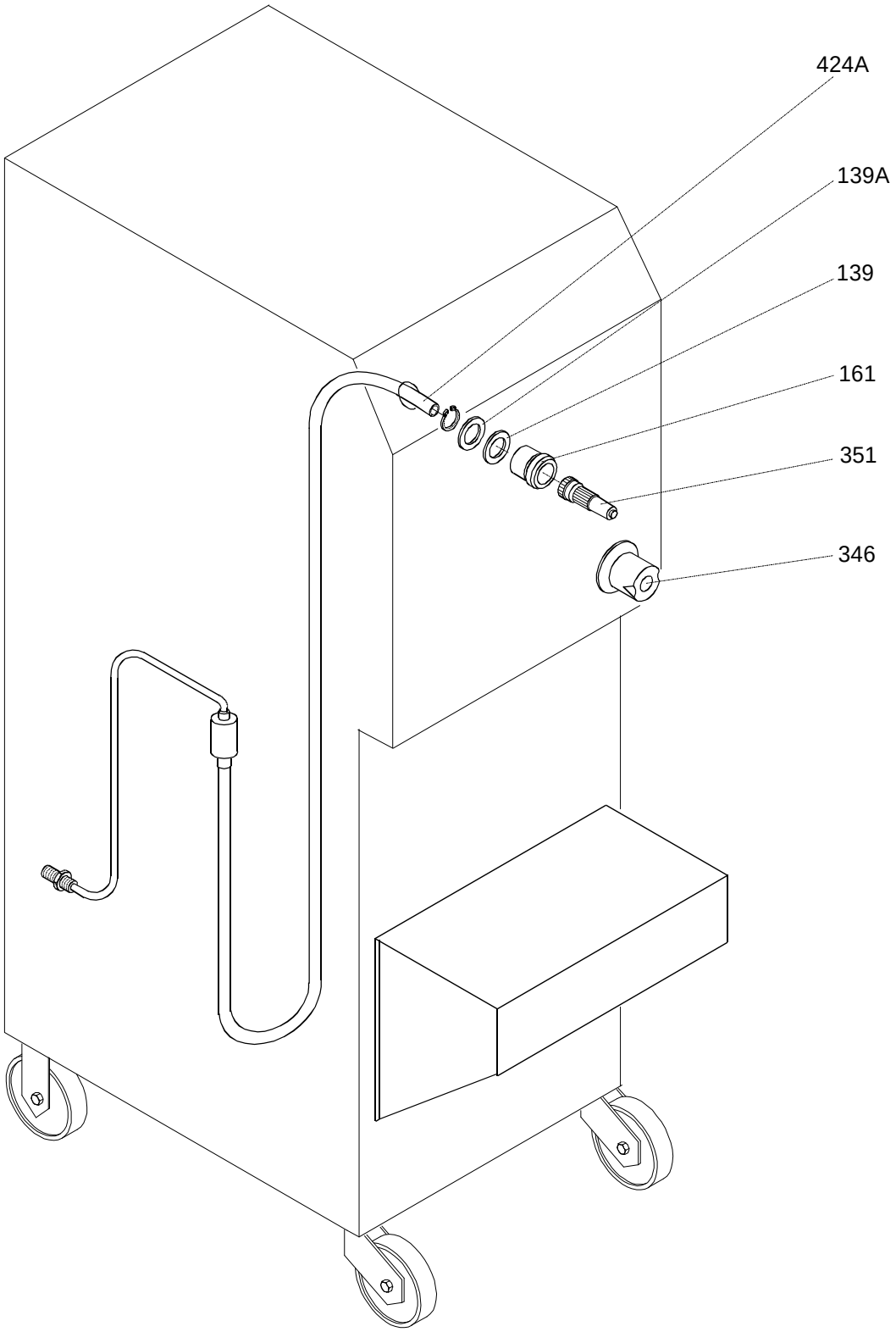
424A
139A
139
161
351
346

CARPIGIANI technology for a sweeter world	LB 502	Cod. Documento:	Tav. 07
		Codice macchina: 9024	Rev. 00

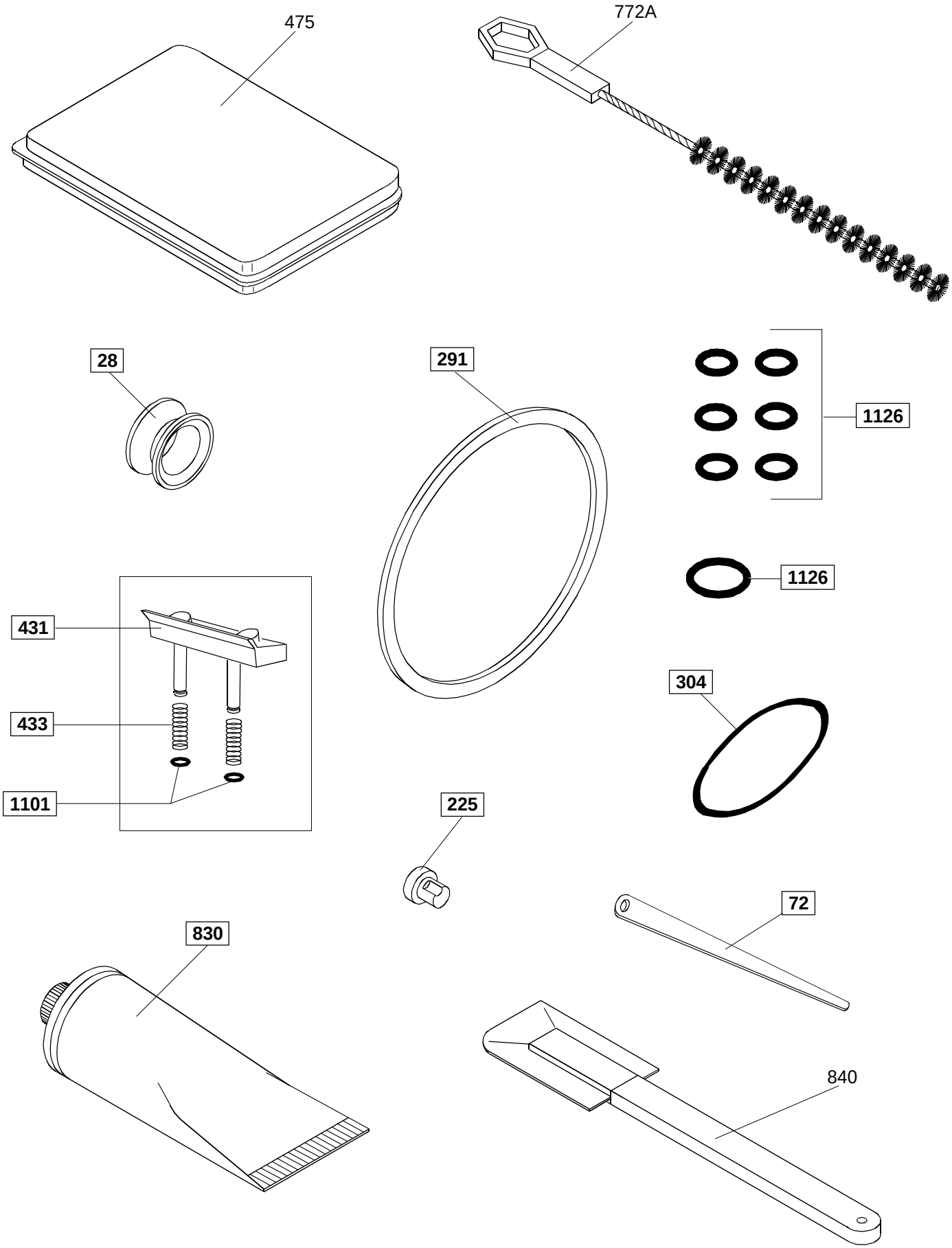

Carpigiani si riserva il diritto di effettuare modifiche e/o revisioni del presente documento senza obbligo di preavviso.
Carpigiani reserves the right to make change and/or revisions of this document without being bound to previously notify it.
Carpigiani se réserve le droit d'apporter toutes modification et mises à jour jugées nécessaires et ce, à tout moment et sans obligation de prèavis.
Carpigiani behält sich das Rech vor, jederzeit Änderungen ohne Voranzeige vorzunehmen.
Carpigiani se reserva el derecho de efectuar modificaciones y actualizaciones todas la veces que lo considere necesario sin la obligación de peraviso.